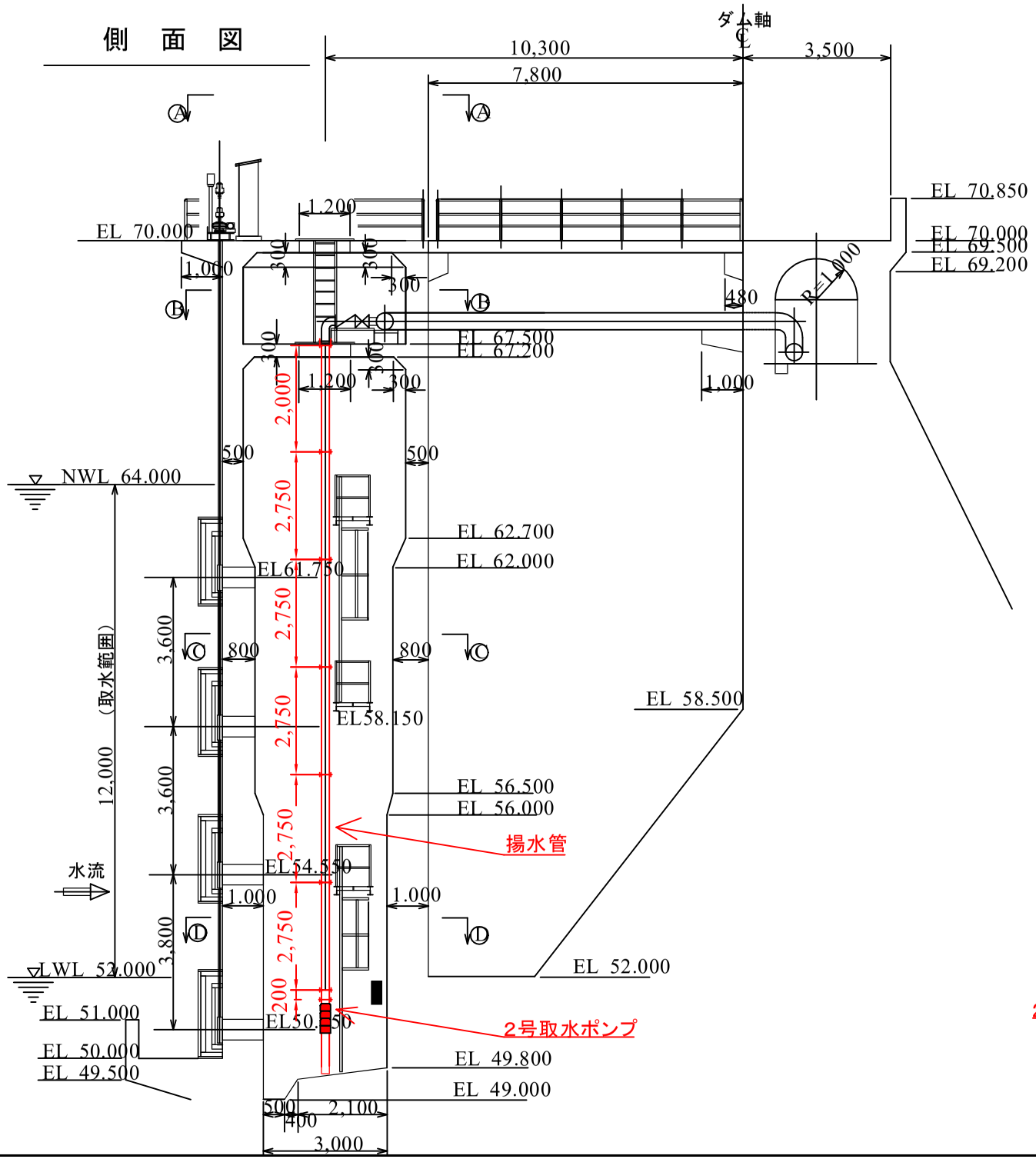

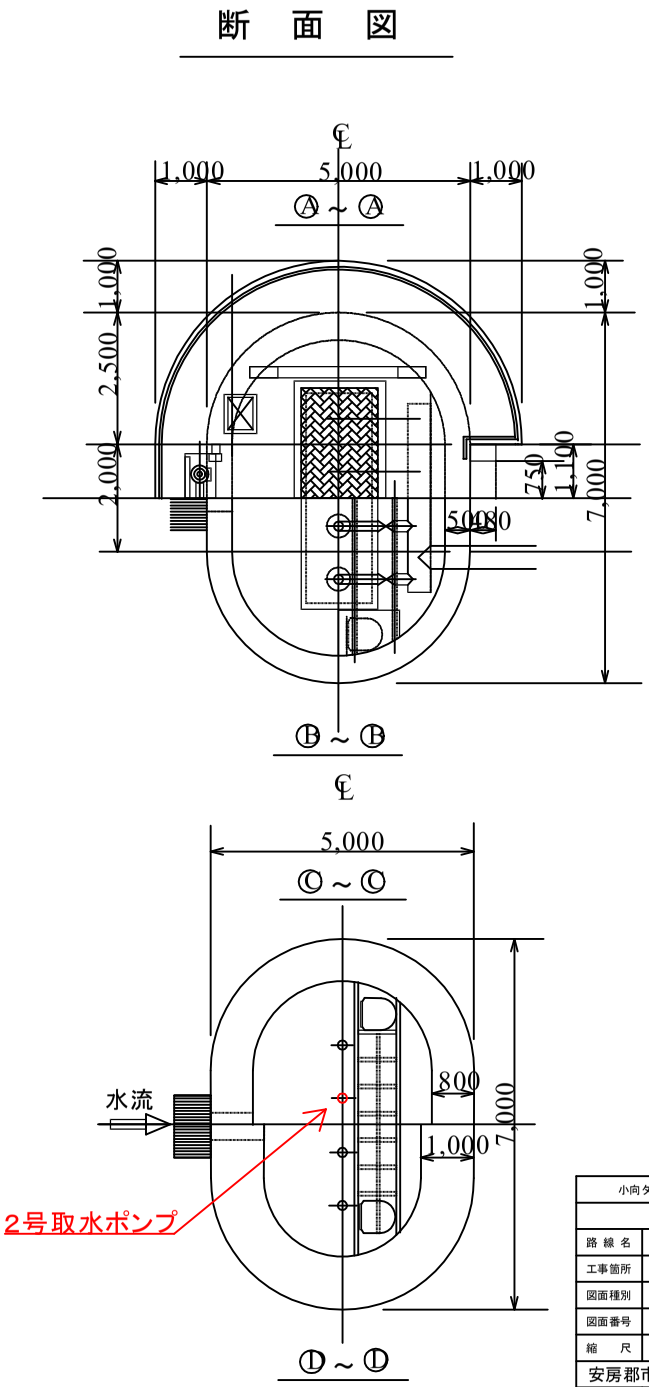

※標高はm標記

小向ダム２号取水ポンプ更新工事			
令 和 8 年 度			
路 線 名			
工事箇所	南房総市和田町小向１２９番地		
図面種別	側面図・断面図		
図面番号	全 2 葉の内第 2 号		
縮　尺	A1:1/50 A3:1/100	内容表示	
安房郡市広域市町村圏事務組合			
水道部長		設計者氏名	